2024 松橋トーナメント小中学生大会
2024年3月2・3日
ウイングまつばせ

中2男子シングルス

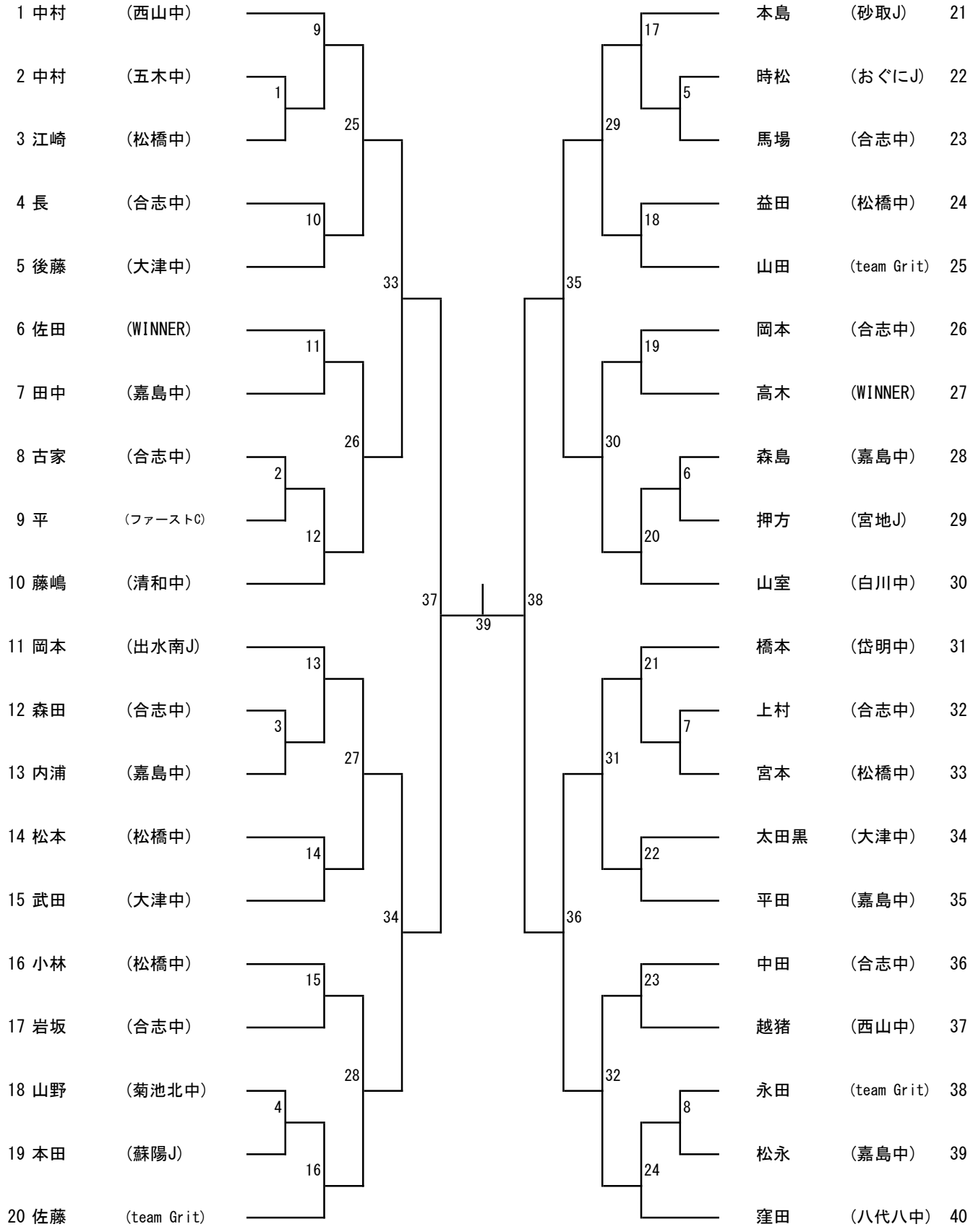

2024 松橋トーナメント小中学生大会
2024年3月2・3日
ウイングまつばせ

中1男子シングルス

1	三井	(不知火J)
2	有田悠	(八代八中)
3	矢野	(松橋中)
4	山下	(北部J)
5	下田	(高森中)
6	上村	(TTBC)
7	長谷	(東野J)
8	恒松	(西山中)
9	上田	(TTBC)
10	堀	(清和中)
11	坂田陽	(嘉島中)
12	宮本	(西山中)
13	丸塚	(八代J)
14	渡邉	(西山中)
15	時松	(TTBC)
16	平居	(嘉島中)
17	磯口	(WINNER)
18	橋本	(ファーストC)
19	山下	(山江J)
20	森木	(松橋中)
21	坂田	(ほくぶSSC)
22	西村	(TTBC)
23	植村	(西山中)
24	手島	(岱明中)

25	宇都宮	(おぐにJ)
26	平川	(西山中)
27	原田	(FLASH)
28	藤嶋	(清和中)
29	田中	(TTBC)
30	益田	(ほくぶSSC)
31	坂田稜	(嘉島中)
32	田口	(松橋中)
33	青瀬	(TTBC)
34	中島	(北部J)
35	吉川	(八代八中)
36	中山	(西山中)
37	廣瀬	(東野J)
38	有田拓	(八代八中)
39	上林	(西山中)
40	児玉	(嘉島中)
41	興梠	(蘇陽J)
42	滝本	(TTBC)
43	村上	(岱明中)
44	高橋	(TTBC)
45	山田	(西山中)
46	内山	(高森中)
47	山下	(ほくぶSSC)
48	郷	(松橋中)

2024松橋トーナメント小中学生大会
2024年3月2・3日
ウイングまつばせ

中2女子シングルス

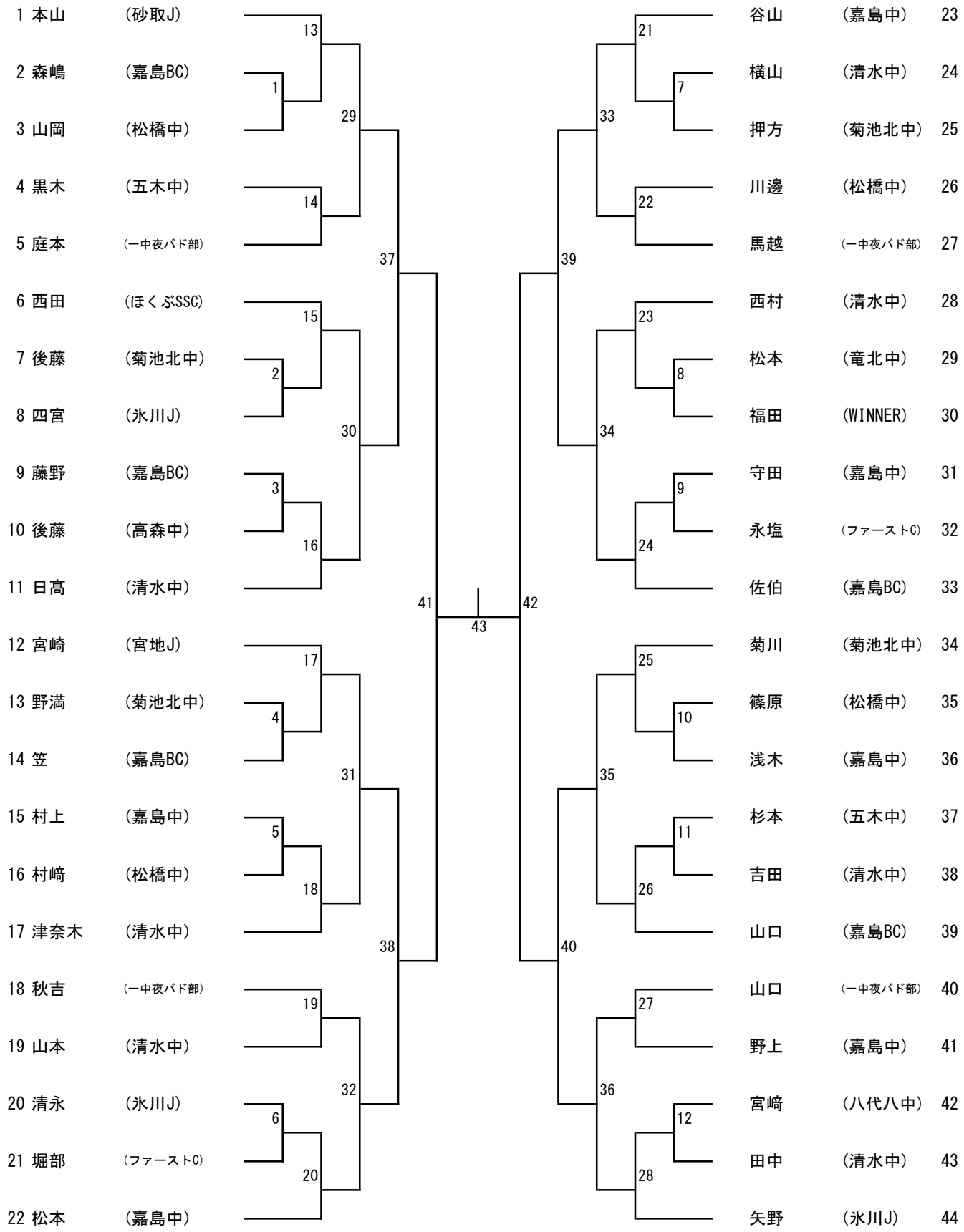

2024 松橋トーナメント小中学生大会
2024年3月2・3日
ウイングまつばせ

中1女子シングルス

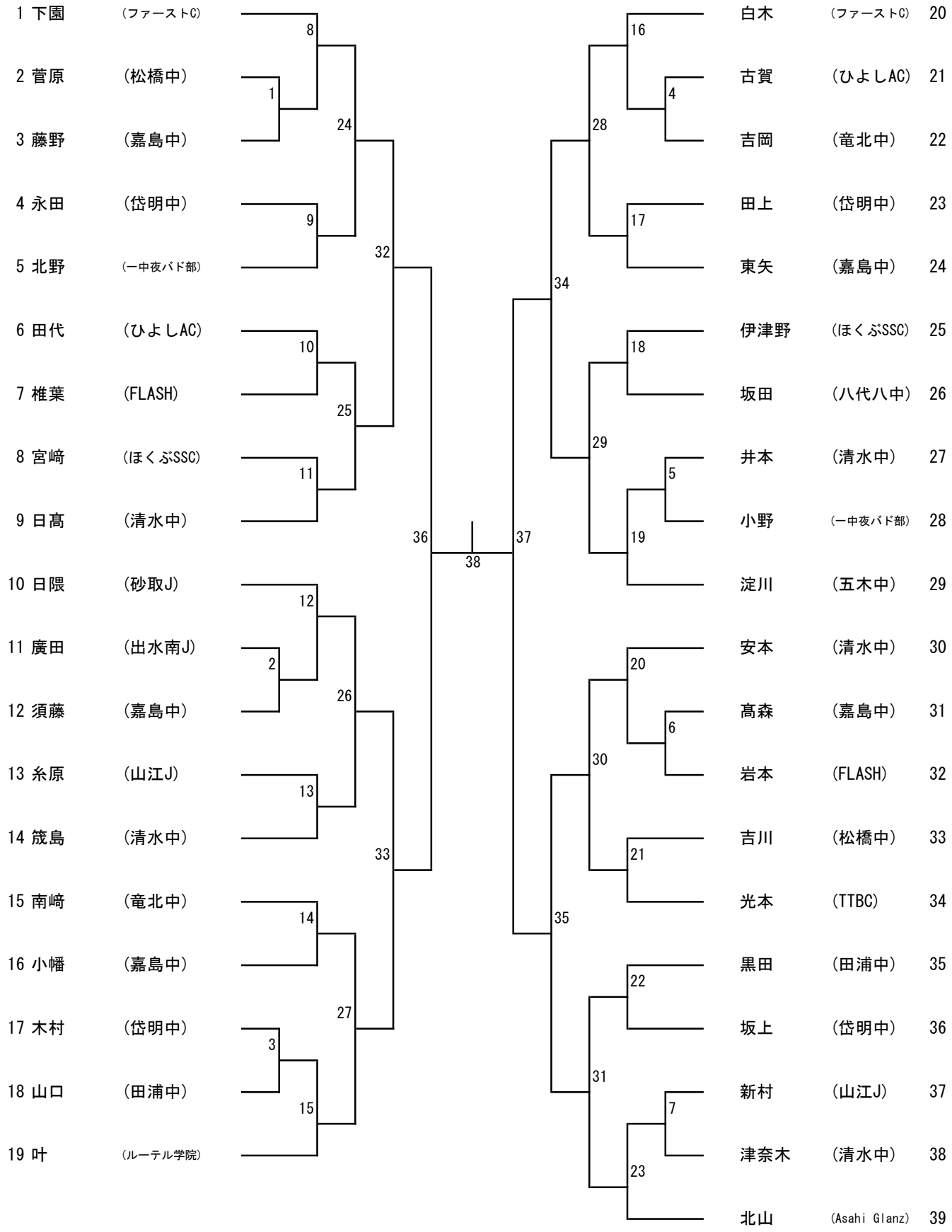

2024 松橋トーナメント小中学生大会
2024年3月2・3日
ウイングまつばせ

小6男子シングルス

1	森田	(水曜C)
2	中野	(ほくぶSSC)
3	上野	(宮地J)
4	神野	(鏡VHC)
5	福田	(宮地J)
6	新藤	(ひよしAC)
7	山田	(team Grit)

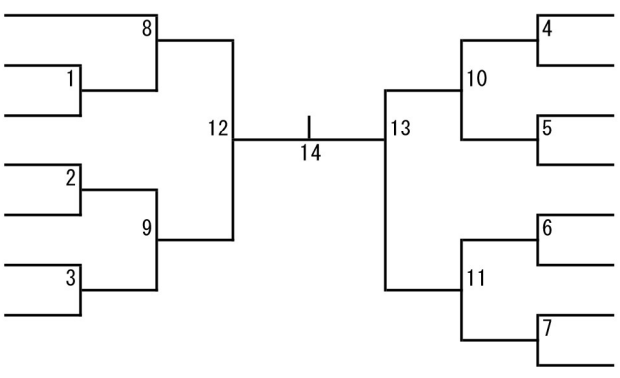

三輪	(Asahi Glanz)	8
山崎	(宮地J)	9
奥田	(ひよしAC)	10
森下	(宮地J)	11
志戸	(宮地J)	12
中村	(team Grit)	13
坂上	(砂取J)	14
原	(北部J)	15

小5男子シングルス

1	武石	(おぐにJ)
2	宮島	(ひよしAC)
3	前田	(嘉島J)
4	中村	(蘇陽J)
5	石井	(砂取J)
6	川口	(植柳J)
7	岩田	(水曜C)
8	興梠	(蘇陽J)
9	西田	(ほくぶSSC)

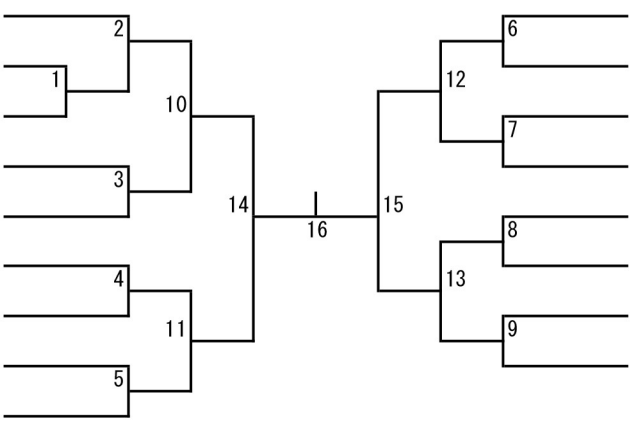

甲斐	(蘇陽J)	10
古賀	(ひよしAC)	11
堀田	(嘉島J)	12
上村	(ほくぶSSC)	13
土肥	(砂取J)	14
橋本	(おぐにJ)	15
田中	(蘇陽J)	16
赤坂	(不知火J)	17

2024 松橋トーナメント小中学生大会
2024年3月2・3日
ウイングまつばせ

小6女子シングルス

1	作永	(team Grit)
2	西田	(WAKABA)
3	遠山	(宮地J)
4	伊津野	(ほくぶSSC)
5	東	(ファーストC)
6	織田	(ひよしAC)
7	成瀬	(嘉島J)
8	岩間	(砂取J)
9	野村	(水曜C)
10	甲斐	(蘇陽J)
11	山田	(ファーストC)

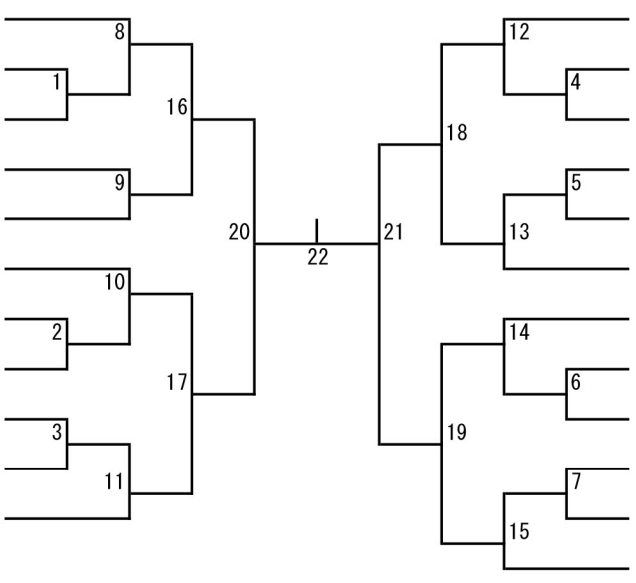

松尾	(WAKABA)	12
守田	(嘉島J)	13
高木	(WINNER)	14
出口	(ひよしAC)	15
橋本	(ファーストC)	16
有江	(TTBC)	17
林	(ひよしAC)	18
宮崎	(宮地J)	19
中村	(蘇陽J)	20
二子石	(team Grit)	21
福留	(春日BC)	22
鷲尾	(不知火J)	23

小5女子シングルス

1	西前	(不知火J)
2	佐々川	(水曜C)
3	堀部	(ファーストC)
4	渡辺	(砂取J)
5	石坂	(嘉島J)
6	稲田	(宮地J)
7	田代	(ひよしAC)
8	吉井	(おぐにJ)
9	板床	(砂取J)
10	原田	(ひよしAC)
11	末富	(鏡VHC)
12	藤田	(ファーストC)
13	甲斐	(蘇陽J)
14	上村	(水曜C)
15	廣田	(出水南J)

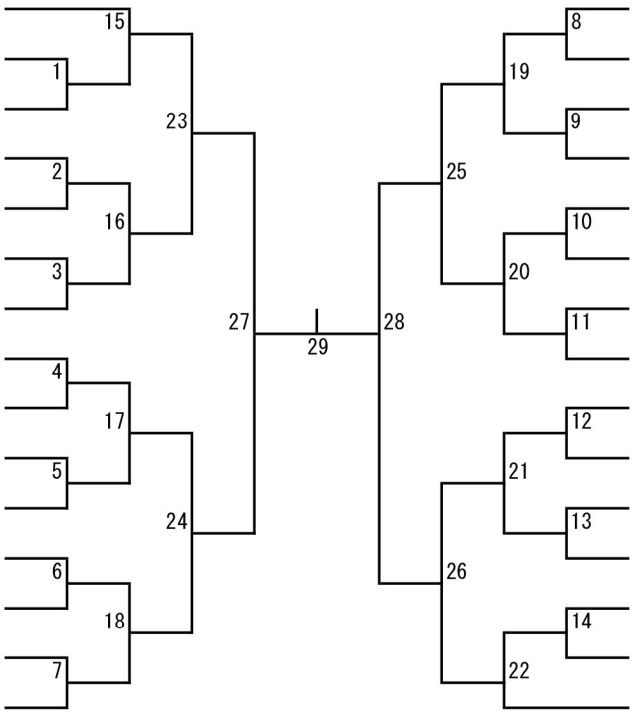

村﨑	(不知火J)	16
井上	(砂取J)	17
伊方	(ひよしAC)	18
本田	(蘇陽J)	19
緒方	(春日BC)	20
内浦	(嘉島J)	21
白石	(水曜C)	22
藤山	(ファーストC)	23
神野	(鏡VHC)	24
二宮	(砂取J)	25
山村	(山江J)	26
宮本	(宮地J)	27
渡邉	(ファーストC)	28
田副	(不知火J)	29
堀口	(植柳J)	30

2024 松橋トーナメント小中学生大会
2024年3月2・3日
ウイングまつばせ

中2男子ダブルス

1 志水・本山（タマナJ）
2 後藤・宇藤（高森中）
3 江操・宮崎（一中夜バド部）
4 岩下・山内（産山学園）
5 森下・財津（八代八中）

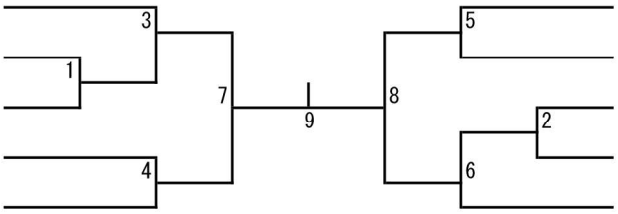

大野・西田（東野J） 6
住吉・安方（高森中） 7
綾部・山戸（タマナJ） 8
坂井・渕上（一中夜バド部） 9
野添・山戸（玉東中） 10

中1男子ダブルス

1 髙村・田原 （おぐにJ）
2 蔀・長野 （山江J）
3 モーラン・岩下（産山学園）
4 井・井 （産山学園）
5 古財・日野 （玉東J）
6 埜口・加藤 （産山学園）

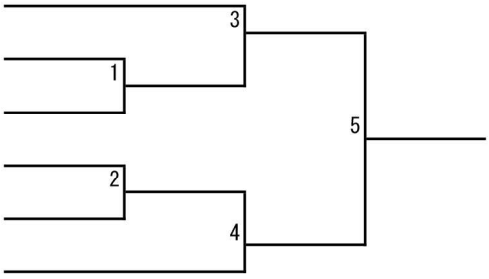

小5男子ダブルス

1 秋吉・末富 （植柳J）
2 谷川・住吉 （高森J）
3 甲斐・西出 （玉東J）
4 上山・古財 （玉東J）
5 川辺・杉本 （TTBC）

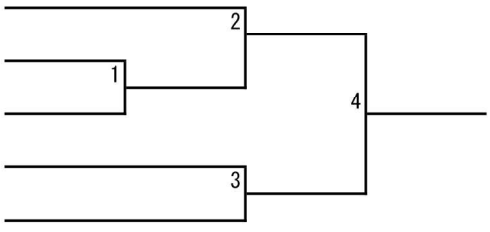

2024 松橋トーナメント小中学生大会
2024年3月2・3日
ウイングまつばせ

中2女子ダブルス

1 丸塚・松村（八代J）
2 井・森本　（産山学園）
3 西浦・西浦（宇土J）
4 谷川・糸永（高森中）
5 稲村・竹本（松橋中）
6 稲田・髙田（八代八中）
7 漆野・中　（WINNER）
8 池野・中路（TTBC）
9 甲斐・山室（高森中）
10 久保田・宮﨑（Yatsushiro7th）
11 髙嶋・高田（松橋中）
12 笹井・西田（東野J）

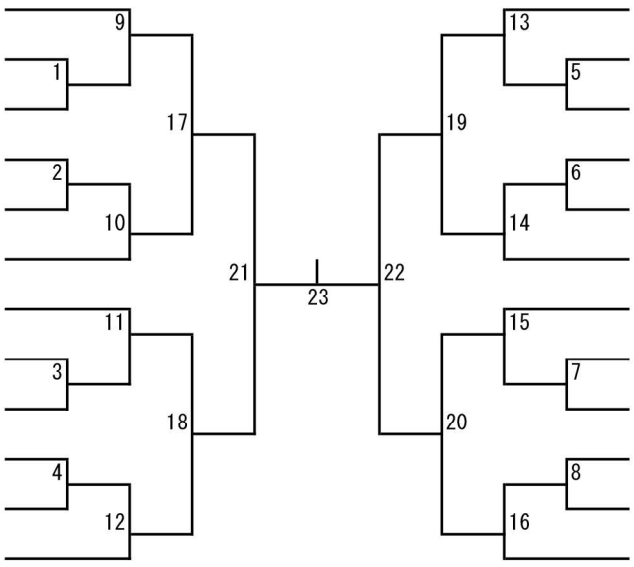

平井・池上（西山中）　13
山下・山下（合志中）　14
作永・池田（team Grit）　15
石田・中岡（松橋中）　16
石井・稲葉（宇土J）　17
津川・濱　（八代J）　18
大田・岡村（田浦中）　19
宮田・片山（Yatsushiro7th）　20
岡本・澤辺（砂取J）　21
安方・篠田（高森中）　22
岡村・古谷（松橋中）　23
高植・松浦（八代J）　24

中1女子ダブルス

1 菊田・鈴木（WINNER）
2 村上・八並（合志中）
3 橋本・佐藤（おぐにJ）
4 前田・中村（西山中）
5 吉仲・浅野（砂取J）

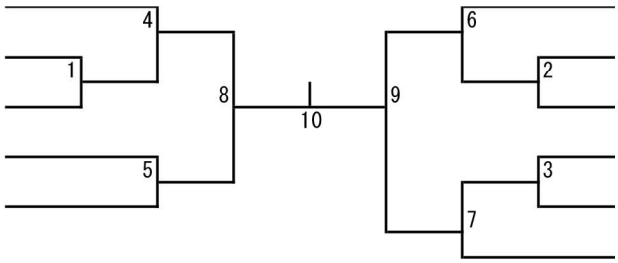

山下・荒尾（北部J）　6
奥村・佐藤（西山中）　7
島田・福海（合志中）　8
田本・宮﨑（八代八中）　9
林田・米原（合志中）　10
宮﨑・富松（WINNER）　11

小6女子ダブルス

1 永井・田中（WINNER）
2 建脇・内園（宇土J）
3 齋藤・村上（TTBC）
4 上村・西本（宇土J）
5 加藤・日野（玉東J）

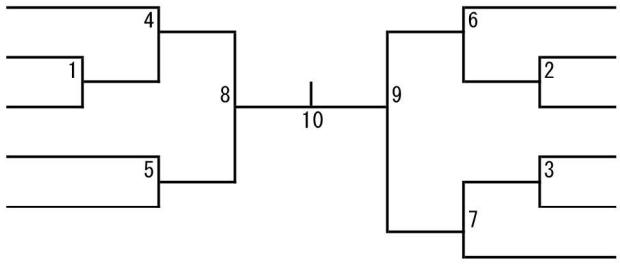

安田・山野（宇土J）　6
本郷・太田黒（宇土J）　7
光本・一村（TTBC）　8
井・宮川　（産山学園）　9
笹野・原田（宇土J）　10
笹井・大竹（WAKABA）　11

2024松橋トーナメント小中学生大会　タイムテーブル

第1日目　　3月2日（土）

	1コート	2コート	3コート	4コート	5コート	6コート	7コート	8コート	9コート	10コート
1	5男S 1	6男S 1	6男S 2	6男S 3	6男S 4	6男S 5	6男S 6	6男S 7	5女S 1	5女S 2
2	5女S 3	5女S 4	5女S 5	5女S 6	5女S 7	5女S 8	5女S 9	5女S 10	5女S 11	5女S 12
3	5女S 13	5女S 14	6女S 1	6女S 2	6女S 3	6女S 4	6女S 5	6女S 6	6女S 7	1女S 1
4	1女S 2	1女S 3	1女S 4	1女S 5	1女S 6	1女S 7	1男S 1	1男S 2	1男S 3	1男S 4
5	1男S 5	1男S 6	1男S 7	1男S 8	1男S 9	1男S 10	1男S 11	1男S 12	1男S 13	1男S 14
6	1男S 15	1男S 16	2女S 1	2女S 2	2女S 3	2女S 4	2女S 5	2女S 6	2女S 7	2女S 8
7	2女S 9	2女S 10	2女S 11	2女S 12	2男S 1	2男S 2	2男S 3	2男S 4	2男S 5	2男S 6
8	2男S 7	2男S 8	5男S 2	5男S 3	5男S 4	5男S 5	5男S 6	5男S 7	5男S 8	5男S 9
9	6男S 8	6男S 9	6男S 10	6男S 11	5女S 15	5女S 16	5女S 17	5女S 18	5女S 19	5女S 20
10	5女S 21	5女S 22	6女S 8	6女S 9	6女S 10	6女S 11	6女S 12	6女S 13	6女S 14	6女S 15
11	1女S 8	1女S 9	1女S 10	1女S 11	1女S 12	1女S 13	1女S 14	1女S 15	1女S 16	1女S 17
12	1女S 18	1女S 19	1女S 20	1女S 21	1女S 22	1女S 23	1男S 17	1男S 18	1男S 19	1男S 20
13	1男S 21	1男S 22	1男S 23	1男S 24	1男S 25	1男S 26	1男S 27	1男S 28	1男S 29	1男S 30
14	1男S 31	1男S 32	2男S 9	2男S 10	2男S 11	2男S 12	2男S 13	2男S 14	2男S 15	2男S 16
15	2男S 17	2男S 18	2男S 19	2男S 20	2男S 21	2男S 22	2男S 23	2男S 24	5男S 10	5男S 11
16	5男S 12	5男S 13	6男S 12	6男S 13	5女S 23	5女S 24	5女S 25	5女S 26	6女S 16	6女S 17
17	6女S 18	6女S 19	1女S 24	1女S 25	1女S 26	1女S 27	1女S 28	1女S 29	1女S 30	1女S 31
18	1男S 33	1男S 34	1男S 35	1男S 36	1男S 37	1男S 38	1男S 39	2女S 13	2女S 14	2女S 15
19	2女S 16	2女S 17	2女S 18	2女S 19	2女S 20	2女S 21	2女S 22	2女S 23	2女S 24	2女S 25
20	2女S 26	2女S 27	2女S 28	5男S 14	5男S 15	6男S 14	5女S 27	5女S 28	6女S 20	6女S 21
21	1女S 32	1女S 33	1女S 34	1女S 35	1男S 40	1男S 41	1男S 42	1男S 43	1男S 44	2女S 29
22	2女S 30	2女S 31	2女S 32	2女S 33	2女S 34	2女S 35	2女S 36	2男S 25	2男S 26	2男S 27
23	2男S 28	2男S 29	2男S 30	2男S 31	2男S 32	5男S 16	5女S 29	6女S 22	1女S 36	1女S 37
24	1男S 45	1男S 46								
25	2女S 37	2女S 38	2女S 39	2女S 40						
26	2男S 33	2男S 34	2男S 35	2男S 36						
27	1男S 47	1女S 38								
28	2女S 41	2女S 42								
29	2男S 37	2男S 38								
30	2女S 43	2男S 39								

2024松橋トーナメント小中学生大会　タイムテーブル

第２日目　　3月3日（日）

	1コート	2コート	3コート	4コート	5コート	6コート	7コート	8コート	9コート	10コート
1	２女D 1	２女D 2	２女D 3	２女D 4	２女D 5	２女D 6	２女D 7	２女D 8	２男D 1	２男D 2
2	１女D 1	１女D 2	１女D 3	１男D 1	１男D 2	５･６女D 1	５･６女D 2	５･６女D 3	５男D 1	２女D 9
3	２女D 10	２女D 11	２女D 12	２女D 13	２女D 14	２女D 15	２女D 16	２男D 3	２男D 4	２男D 5
4	２男D 6	１女D 4	１女D 5	１女D 6	１女D 7	１男D 3	１男D 4			
5	５･６女D 4	５･６女D 5	５･６女D 6	５･６女D 7	５男D 2	５男D 3				
6	２女D 17	２女D 18	２女D 19	２女D 20						
7	２男D 7	２男D 8	１女D 8	１女D 9						
8	１男D 5	５･６女D 8	５･６女D 9	５男D 4						
9	２女D 21	２女D 22								
10	２男D 9	１女D 10	５･６女D 10							
11	２女D 23									